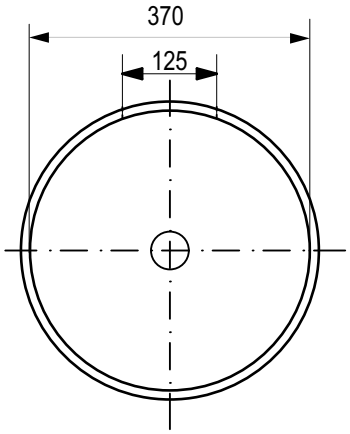
370
125

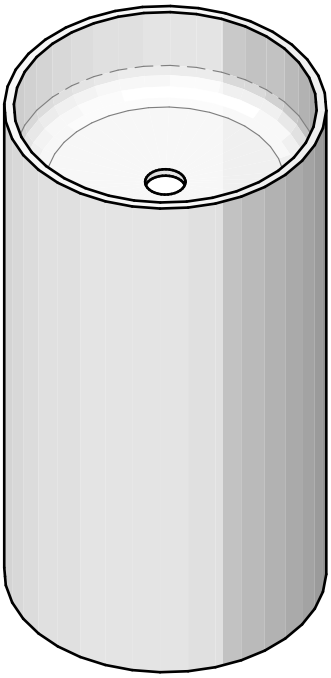

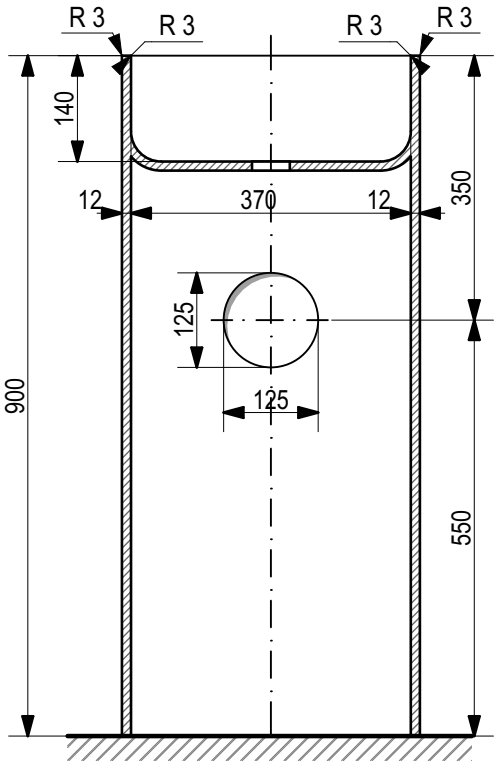
R 3
R 3
R 3
R 3
140
12
370
12
350
125
125
900
550