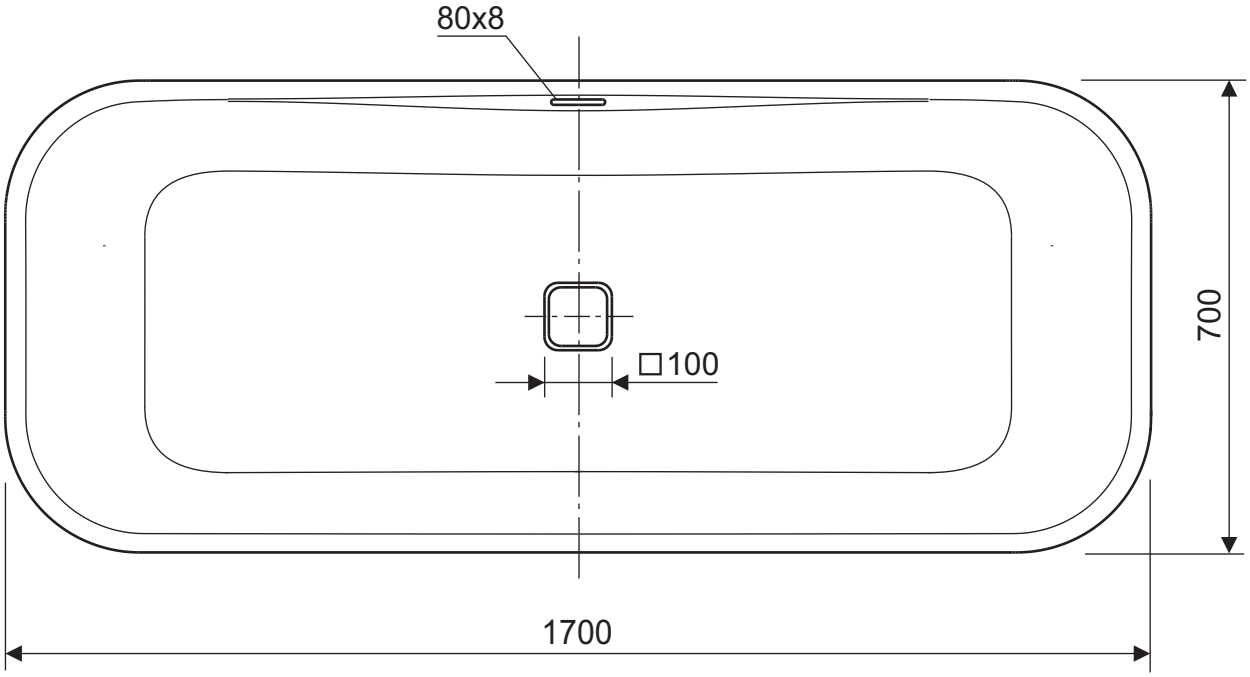
80x8
700
□100
1700

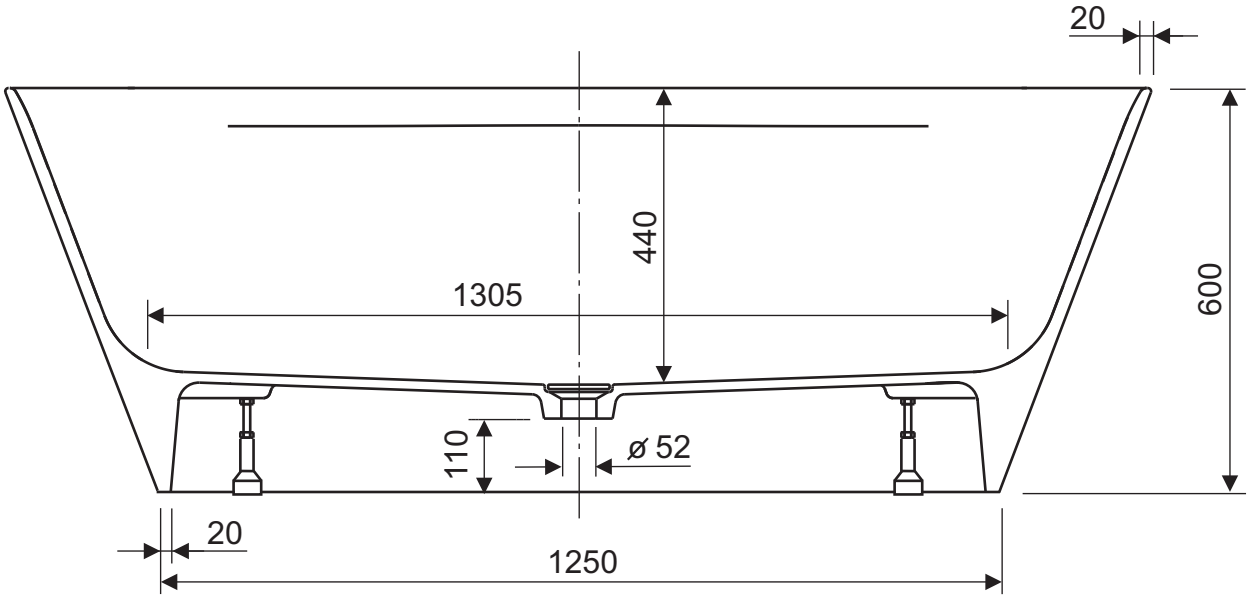
20
440
600
1305
110
ø 52
20
1250

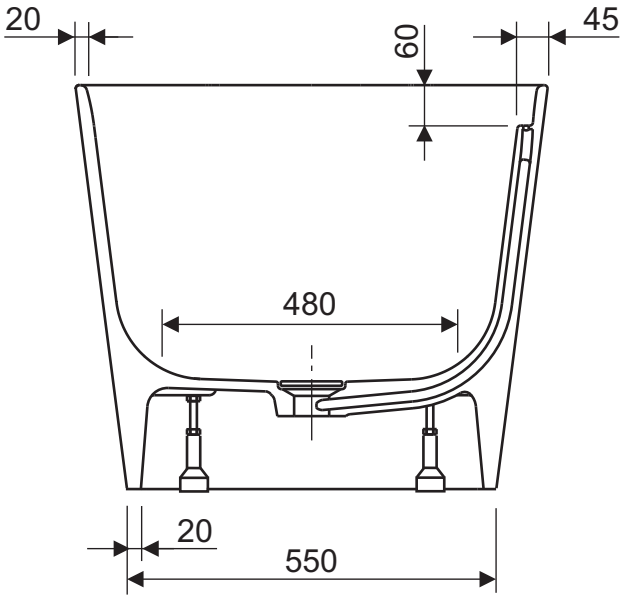
20
60
45
480
20
550